第81回日本食道学会学術集会

The 81st Annual Meeting of the Japan Esophageal Society

スポンサーシップ趣意書

共催セミナー・付設展示会・広告募集のご案内

会期： 2027年7月1日（木）～2日（金）
会場：東京国際フォーラム

第81回日本食道学会学術集会

会長　上野　正紀
国家公務員共済組合連合会 虎の門病院
副院長・消化器外科部長

ご挨拶

謹啓

　時下ますますご清祥のこととお慶び申し上げます。平素より日本食道学会の活動に格別のご理解とご支援を賜り、厚く御礼申し上げます。

　このたび、第81回日本食道学会学術集会を、2027年７月1日（木）、7月2日（金）の2日間、東京国際フォーラムにおいて開催させていただくこととなりました。
　日本食道学会は、1965年に発足した日本食道疾患研究会を母体とし、2003年の学会設立以来、食道疾患に関する基礎・臨床研究の発展と診療水準の向上を通じて、国民の健康増進に寄与することを使命として活動してまいりました。
　食道は、生命を支える「食べる」という営みを担う重要な臓器です。その一方で、食道がんをはじめとする食道疾患の診療には高度な専門性が求められ、多職種によるチーム医療なくして成り立ちません。
　近年、診断技術や内視鏡治療、低侵襲手術、薬物療法、免疫療法などの進歩により、食道疾患診療は大きな変革期を迎えております。本学術集会では、こうした最新の知見を共有するとともに、多職種が垣根を越えて議論し、未来の医療を創造する場となることを目指しております。
　今回の学術集会テーマは、「1000のいのち　1000の笑顔」といたしました。
私たち医療者は、一人ひとりの患者さんのいのちと向き合い、その先にある笑顔を守るために日々診療にあたっています。本テーマには、食道疾患診療に携わるすべての人々が知恵と力を結集し、一つでも多くのいのちを支え、その先にある笑顔につなげたいという願いを込めました。
　本学術集会には全国から多くの医療従事者、研究者が参加し、食道疾患診療のさらなる発展に向けた活発な議論が行われることが期待されます。

　つきましては、本学術集会の趣旨をご理解いただき、格別のご支援、ご協賛を賜りますようお願い申し上げます。皆様からのご支援は、学術活動の発展のみならず、食道疾患に苦しむ患者さんとそのご家族の未来に大きく貢献するものと確信しております。
　誠に厳しい社会経済情勢の折、誠に恐縮ではございますが、本学術集会の意義にご賛同いただき、何卒ご高配を賜りますよう謹んでお願い申し上げます。
　なお、日本製薬工業協会の「企業活動と医療機関等の関係の透明性ガイドライン」に基づき、本学術集会への協賛に関する情報を貴社ウェブサイト等にて公開されることについて同意いたします。

　末筆ながら、皆様の益々のご発展とご健勝を心より祈念申し上げます。

敬具

2026年8月吉日

会長　上野　正紀
第81回日本食道学会学術集会
国家公務員共済組合連合会 虎の門病院
副院長・消化器外科部長

開催概要

■ 会 議 名 称　：第81回日本食道学会学術集会

■ テ ー マ　：1000のいのち 1000の笑顔 Life & Smiles

■ 会　　期　：2027年7月1日（木）・2日（金）

■ 会　　場　：東京国際フォーラム
〒100-0005　東京都千代田区丸の内3丁目5番1号

■ 会　　長　：上野　正紀（虎の門病院　消化器外科）

■ 主 催 事 務 局　：虎の門病院　消化器外科
〒105-8470 東京都港区虎ノ門 2-2-2

■ 予定参加者数　：約1,200名

■ ホームページ　：https://site2.convention.co.jp/81jes/

■ 運 営 事 務 局　：日本コンベンションサービス株式会社
〒100-0013 東京都千代田区霞が関1-4-2
大同生命霞が関ビル14階
E-mail: 81jes@convention.co.jp

学術集会
ホームページ

■振込口座
お申し込み受付後、請求書を発行いたします。
社内申請に際して、事前に口座情報の確認が必要な場合にはお知らせください。

銀　　行　　名 ： みずほ銀行
支　　店　　名 ： 虎ノ門支店（店番号 046）
口　座　番　号 ： 普通　4662154
口　　座　　名 ： 第81回日本食道学会学術集会
口座名義（ﾖﾐ） ： ﾀﾞｲﾊﾁｼﾞｭｳｲﾂｶｲﾆﾎﾝｼｮｸﾄﾞｳｶﾞｯｶｲｶﾞｸｼﾞｭﾂｼｭｳｶｲ

収支予算（収入）

		項目	単価	数量	単位	金額
Ⅰ	**参加費収入**			**1,150**	**名**	**¥17,750,000**
	1	医師（会員）	15,000	1,000	名	15,000,000
	2	医師（非会員）	30,000	20	名	600,000
	3	一般・企業(賛助会員)	15,000	5	名	75,000
	4	一般・企業(非賛助会員)	30,000	45	名	1,350,000
	5	大学院生（会員）	10,000	20	名	200,000
	6	大学院生（非会員）	25,000	5	名	125,000
	7	初期研修医／専攻医（会員）	5,000	20	名	100,000
	8	初期研修医／専攻医（非会員）	20,000	5	名	100,000
	9	メディカルスタッフ（準会員）	5,000	20	名	100,000
	10	メディカルスタッフ（非会員）	10,000	10	名	100,000
Ⅱ	**共催セミナー**			**21**	**枠**	**¥44,770,000**
	1	モーニングセミナーA	1,320,000	1	枠	1,320,000
	2	モーニングセミナーB	990,000	1	枠	990,000
	3	ランチョンセミナーA	2,860,000	2	枠	5,720,000
	4	ランチョンセミナーB	2,420,000	10	枠	24,200,000
	5	スポンサードセミナー	1,760,000	2	枠	3,520,000
	6	アフタヌーンセミナー	1,760,000	2	枠	3,520,000
	7	イブニングセミナーA	1,980,000	1	枠	1,980,000
	8	イブニングセミナーB	1,760,000	2	枠	3,520,000
Ⅲ	**展示出展料**			**31**	**小間**	**¥7,535,000**
	1	基礎小間出展料	330,000	10	小間	3,300,000
	2	スペース小間出展料	220,000	15	小間	3,300,000
	3	書籍出展料	11,000	5	本	55,000
	4	機器展示・ハンズオンルーム	880,000	1	枠	880,000
Ⅳ	**広告関係費**			**24**	**社**	**¥7,139,000**
	1	抄録集（表４）	275,000	1	社	275,000
	2	抄録集（表２）	253,000	1	社	253,000
	3	抄録集（表３）	220,000	1	社	220,000
	4	抄録集（表３対向）	165,000	1	社	165,000
	5	抄録集（後付1）	110,000	2	社	220,000
	6	抄録集（後付1/2）	88,000	12	社	1,056,000
	7	ホームページ　バナー広告	220,000	2	社	440,000
	8	幕間広告	330,000	2	社	660,000
	9	コングレスバック	2,200,000	1	社	2,200,000
	10	ネームストラップ	1,650,000	1	社	1,650,000
Ⅴ	**寄附・助成金**					**¥8,000,000**
	1	学会本部からの運営補助金	3,000,000	1	式	3,000,000
	2	寄付	5,000,000	1	式	5,000,000
		合計				**¥85,194,000**

収支予算（支出）

		項目	合計
Ⅰ	**事前準備費**		**¥24,708,000**
	1	事務局人件費	4,600,000
	2	事務局雑費	1,145,000
	3	接遇業務費	1,150,000
	4	企業協賛活動業務費	1,278,000
	5	広報・渉外業務費	910,000
	6	制作費	6,600,000
	7	プログラム編成業務費	5,900,000
	8	事前登録業務費	3,000,000
	9	郵送費	125,000
Ⅱ	**当日運営費**		**¥60,146,000**
	1	会場関係費	21,000,000
	2	招請者関係費	5,250,000
	3	飲食・会合・行催事関係費	5,500,000
	4	映像機材費	5,560,000
	5	看板・ポスターパネル関係施工費	4,350,000
	6	展示会場関係費	3,350,000
	7	設営・撤去（看板・ポスターパネル・展示）	2,650,000
	8	運搬関係（看板・ポスターパネル・展示）	2,250,000
	9	参加受付自動機利用経費	3,800,000
	10	運営要員関係費	4,200,000
	11	記録関係費	500,000
	12	諸雑費	1,736,000
Ⅲ	**事後処理費**		**¥340,000**
	1	事務局人件費	290,000
	2	郵送費	50,000
		合計	**¥85,194,000**

各種協賛メニューおよび申し込み締切

		申込締切	版下/データ提出期限
1. 共催セミナー	P. 6	2026年12月14日（月）	
2. 企業展示および書籍展示	P. 8	2027年2月1日（月）	
3. プログラム集広告	P.10	2027年2月26日（金）	2027年3月31日（水）必着
4. ホームページバナー広告	P.12	2027年5月31日（月）	2027年5月31日（月）必着
5. 幕間広告	P.13	2027年5月31日（月）	2027年5月31日（月）必着
6. ネームストラップ広告	P.14	2027年2月1日（月）	
7. コングレスバッグ、フライヤー広告	P.15	2027年2月1日（月）	
8. 寄付	P.16	2027年6月30日（水）	

各協賛お問い合わせ先
第81回日本食道学会学術集会 運営事務局
E-mail：81jes@convention.co.jp

１．共催セミナー

（１） 開催日　　：下表の通り

（２） 申込締切　：2026年 12月14日（ 月 ）

開催日	セッション名	時間	枠数	部屋タイプ	共催費（税込）
7月1日（木） 7月2日（金）	ランチョン セミナー	50分	2枠	LS-A （500席以上）	￥2,860,000
		50分	10枠	LS-B （100～240席）	￥2,420,000
7月1日（木） 7月2日（金）	スポンサード セミナー	50分	2枠	SS-B （100～240席）	￥1,760,000
7月1日（木）	アフタヌーン セミナー	50分	2枠	AS-B （100～240席）	￥1,760,000
7月1日（木）	イブニング セミナー	50分	1枠	ES-A （500席以上）	￥1,980,000
		50分	2枠	ES-B （100～240席）	￥1,760,000
7月2日（金）	モーニング セミナー	50分	1枠	MS-A （500席以上）	￥1,320,000
		50分	1枠	MS-B （100～240席）	￥990,000

1．共催セミナー

(1) プログラム編成について

テーマ、座長・演者の選定については、最終的に
貴社と運営事務局との合意の上で決定いたします。
決定前の座長・演者への打診は行わないよう
お願い申し上げます。

(2) 日時・会場選定について

お申し込み受付後にプログラム調整の上、
運営事務局にて日程を決定いたします。
ご希望に添えない場合もありますが、
予めご了承くださいますようお願い申し上げます。

(3) 共催費に含まれるもの

① セミナー会場借上費
※控室代は含まれておりません。
② 映像機材費（総会で設置済み機材のみ）
③ 音響関係機材（座長マイク、演台マイク、
フロア質問用マイク）
④ プログラム集への貴社名掲載
※一部セルフプレゼンテーションシステムでの発表予定の為
PCオペレーターの配置は会場により異なります。

(4) 共催費に含まれないもの

以下の費用については共催費に含まれておりません。
追加機材、控室、スタッフなどのご希望については、
プログラムの確定後に運営事務局よりご連絡いたします。
追加手配に際しては手配管理料15%を申し受けますので、
予めご了承ください。

① 座長・演者の謝礼・交通費、宿泊費
貴社よりご本人に直接お支払いください。
② 控室会場費
別途控室のご希望をお伺いいたします。
③ 控室での講師飲食費、映像機材費
別途控室のご希望をお伺いいたします。
④ 配布資料印刷制作費
チラシや当日配布資料などの制作は貴社にて
お願いいたします。
セミナーに関する制作物はすべて事前承認が必要です。
⑤ 当日運営人件費
受付係、アナウンス係、照明係、
計時進行係などの運営スタッフについては、
貴社にてご手配ください。
有料で共催セミナー事務局にて承ることも可能です。
⑥ 追加機材
セミナー会場内に設置されている機材以外の
追加機材手配に関わる費用については、別途ご負担
いただきます。
（例：同時通訳機材、控室の試写用機材など）

(5) 共催費の取り扱いについて

自然災害、火災、疫病、戦争、テロ、輸送機関の運行障害、停電、ネットワーク設備の損壊、行政機関の要請・指示・命令・規制など、主催者の責めによらない事由により、主催者が催事開催を制限・停止することとした場合、当該時点の共催セミナーにかかる経費を鑑み、申込料金の一部または全部を返金しない場合があります。また、会場の利用ガイドラインの変更や席数等の調整が必要となった場合には、やむを得ず一律に席数を減数する場合がございますが、共催費の調整は行いませんので、あらかじめご了承ください。

(6) 申込方法

学術集会ホームページ公開前のお申込みは、下記の
二次元コードまたはURLよりお願いいたします。

お申込みURL：https://forms.office.com/r/8d3dgAaSip

(7) 申込締切

2026年12月14日（月）

(8) 企業活動と医療機関等の関係の透明性ガイドライン について

製薬・医療機器企業の活動における医療機関等との関係の透明性・信頼性向上のため、医療機関および医療関係者等に対する研究費、寄付、交流等の支出に関係する情報を、製薬・医療機器企業が自社のウェブサイトで公開することに伴い、各社が当学会に対して行う学会共催費用の支払いに関し、各社が公開されることに同意します。

２．企業展示および書籍展示

（１）場所　　：ホールB7（予定）

※お申し込み数に応じて他フロアに配置する可能性がございます。

（２）開催日　　：7月1日（木）～2日（金）

（３）出展料金　：

A. 基礎小間　　￥330,000／1小間（税込）

B. スペース小間　　￥220,000／1小間（税込）

C. 書籍　　￥11,000／机1本（税込）

D. 機器展示・ハンズオンルーム（ガラス棟4Fを想定）￥880,000／1部屋（税込）

（４）申込締切　：2027年 2月1日（月）

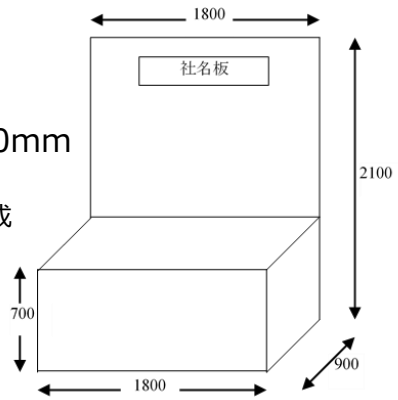

◇A. 基礎小間

◎1小間 ＝ 間口（幅）1,800mm×奥行900mm×高さ2,100mm

・バックパネル
・社名板（幅 900mm×高さ 200mm）※白地に黒ゴシック文字で作成
・展示台1台(幅 1,800m×奥行 900mm×高さ 700mm)
・白布付(商品用クロスはご用意ください)
・電気代は別途ご請求させていただきます。

◇B. スペース小間

◎1小間 ＝ 間口（幅）1,800mm×奥行900mm ※2小間からお申し込み可能

・スペース小間の場合、床面にスミ出しをしてお引き渡しいたします。
・会場のスペースの都合で、2小間以上でお申込みいただいても四方が通路の独立小間で提供することが出来ない可能性があります。
会場壁面を背にする配置、あるいは他社ブースと一辺が接する配置になることもございますので、予めご承知おきください。
・スペース小間でお申込の場合は最低限の特別装飾を行ってください。

◇C. 書籍展示

◎机を必要本数お申込ください（サイズは要相談）。

・ご希望通りの机の本数を提供できない場合があります。
・机の本数を調整させていただくことがありますので、予めご承知おきください。

◇D. 機器展示・ハンズオンルーム（G410　73㎡「企業展示」想定）

◎73㎡程度のスペースをお貸出しいたします。

・ハンズオン形式の機器展示を実施いただく想定です。
・1社様の想定です。

2．企業展示および書籍展示

(1) 展示場所及び小間配置について

小間の配置につきましては、特別協賛に基づくご希望のほか、申込小間数や申込順、出展内容等を勘案し、最終的に主催者が決定します。その際に、出展申込書に記載されている内容を元に、類似製品を出展するブースが近隣配置にならないよう可能な限り配慮いたしますので、詳細にご記入ください。
ただし、出展製品名を出展申込書に記入する際に略称（例　ABC-5100）でご記入いただきますと、運営事務局では正確な出展内容を把握することが出来ませんので、一般的名称（例　鋼製小物）でのご記入をお願いいたします。
また、競合他社との近隣配置を避けたい方は、出展申込書の通信欄にその旨及び該当社名等を明記していただければ、可能な限り配慮いたします。
なお、小間割を皆様にご案内出来るのは会長の了解をいただいた後になりますので、予めご承知置きください。
展示会の詳細（注）は、『出展の手引き』にまとめて開催の約1～2か月前頃までにご担当者様宛にお送りする予定です。
注）小間割、展示会の開催時間、搬入出スケジュール、装飾に際しての注意事項等

(2) 薬機法未承認品の出展について

未承認医療用具の出展を検討されている方は、運営事務局までお問い合わせください。

(3) 出展料の納入

請求書をお送りいたしますので、請求書記載の払込期限までにお支払いください。

(4) 申込者からの出展キャンセル

出展申込後、やむを得ない事情により申込の取消をしたり、申込小間数を減らしたりする場合は、以下の通り規定の取消手数料を申し受けます。予めご承知置きください。
なお、取消等の意思表示は運営事務局に対しての書面による通知のみを有効とします。

- 申込日から会期2か月前まで　：出展料金全額の30%
- 会期2か月前～会期1か月前まで：出展料金全額の50%
- 会期1か月前～会期まで　：出展料金全額（100%）

(5) 主催者による申込受付の保留・取消について

出展内容が当学会に併設する企業展示の趣旨にかけ離れてると主催者が判断した場合は、申込受付を保留または拒否する場合もあります。予めご承知置きください。

(6) その他

本展示会においては、現金の授受等製品の販売とみなされる行為は一切出来ませんので、予めご承知置きください。
（例）学会期間限定の割引価格、標準価格の○○%オフ等）が出ている張り紙等の掲示も不可とします。
天災事変等やむを得ない事由により学会を開催することが不可能になった場合、主催者は会期の変更または開催の中止を判断する権限を有します。主催者はこれによって生じる損害について賠償の責めを負いません。
お申込み後に、会社名、会社の所在地、ご担当者様等の変更が生じた場合は、展示事務局まで速やかにご連絡ください。

(7) 出展料の取り扱いについて

自然災害、火災、疫病、戦争、テロ、輸送機関の運行障害、停電、ネットワーク設備の損壊、行政機関の要請・指示・命令・規制など、主催者の責めによらない事由により、主催者が催事開催を制限・停止することとした場合、当該時点の出展にかかる経費を鑑み、申込料金の一部または全部を返金しない場合があります。

(8) 申込方法

学術集会ホームページ公開前のお申込みは、下記の二次元コードまたはURLよりお願いいたします。

お申込みURL：https://forms.office.com/r/qaBhxatgGx

(9) 申込締切

2027年2月1日（月）

(10) 企業活動と医療機関等の関係の透明性ガイドラインについて

製薬・医療機器企業の活動における医療機関等との関係の透明性・信頼性向上のため、医療機関および医療関係者等に対する研究費、寄付、交流等の支出に関係する情報を、製薬・医療機器企業が自社のウェブサイトで公開することに伴い、各社が当学会に対して行う学会共催費用の支払いに関し、各社が公開されることに同意します。

３．プログラム集広告

（１）媒体　　：第81回日本食道学会学術集会
（プログラム集（A4サイズ予定））

（２）発行予定時期　　：2027年6月上旬（予定）

（３）募集枠　　：20社

（４）申込締切　　：2027年 2月26日（金）
※版下データは2027年3月31日（水）までにご提出ください

広告場所	種別	形式	料金（税込）	募集数
表4（裏表紙）	カラー	A4縦1ページ	¥275,000	1
表2（表表紙の裏）	カラー	A4縦1ページ	¥253,000	1
表3（裏表紙の裏）	カラー	A4縦1ページ	¥220,000	1
表3対向	モノクロ	A4縦1ページ	¥165,000	1
後付1ページ	モノクロ	A4縦1ページ	¥110,000	2
後付1/2ページ	モノクロ	A5横（半ページ）	¥88,000	12

掲載箇所（詳細）

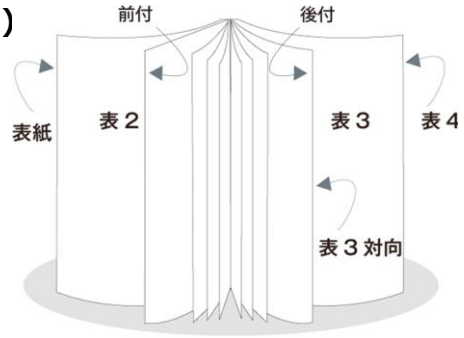

広告料総額：2,189,000円　（税込）
プログラム集予定作成費：2,640,000円（税込）

3．プログラム集広告

(1) 広告費の取り扱いについて

自然災害、火災、疫病、戦争、テロ、輸送機関の運行障害、停電、ネットワーク設備の損壊、行政機関の要請・指示・命令・規制など、主催者の責めによらない事由により、主催者が催事開催を制限・停止することとした場合、当該時点のプログラムの制作にかかる経費を鑑み、申込料金の一部または全部を返金しない場合があります。

(2) 広告原稿

広告版下は、データのみの入稿としております。
お申込み完了後、広告版下データを下記宛に
アップロードをお願い致します。

«データ入稿の際の諸注意»

・Adobe Illustrator（文字のアウトライン化済）またはオフセット印刷用のPDF（PDF／X-1a または PDF／X-4 で解像度が300dpi 以上推奨）データにてお願いいたします。
・RGB や特色は、必ずCMYK やグレースケールに変換してください。
・Illustrator で入稿の際は必ず画像は埋め込んで出力見本（PDF、JPG、PSD）も一緒にお送りください。
・編集を要しないデータで入稿してください。
編集を要する原稿でお預かりする場合は指示内容により実費相当額をご請求させていただく場合がございますので予めご了承ください。

(3) 版下提出締切

2027年3月31日（水）必着

広告原稿提出先：
https://convention.app.box.com/f/ffc0989611044b54a8a693c0b8e582c1

(4) 申込方法

学術集会ホームページ公開前のお申込みは、下記の二次元コードまたはURLよりお願いいたします。

お申込みURL：https://forms.office.com/r/Jejv4jJSfa

(5) 申込締切

2027年2月26日（金）
※表紙ご希望が複数の場合は、運営事務局にて決定となりますので予めご了承ください。

(6) 企業活動と医療機関等の関係の透明性ガイドラインについて

製薬・医療機器企業の活動における医療機関等との関係の透明性・信頼性向上のため、医療機関および医療関係者等に対する研究費、寄付、交流等の支出に関係する情報を、製薬・医療機器企業が自社のウェブサイトで公開することに伴い、各社が当学会に対して行う学会共催費用の支払いに関し、各社が公開されることに同意します。

４．ホームページバナー広告

（１）掲載箇所　：第81回日本食道学会学術集会ホームページ
URL：https://site2.convention.co.jp/81jes /

（２）募集数　：2社（予定）（先着順）

（３）広告料　：220,000円（税込）/ 1枠

（４）申込方法　：学術集会ホームページ公開前のお申込みは、下記の二次元コードまたはURLよりお願いいたします。

お申込みURL：https://forms.office.com/r/Jejv4jJSfa

（５）申込締切　：2027年 5月31日（月）
※データは2027年5月31日（月）までにご提出ください

（６）規格について
・データ形式 GIF 形式 もしくは、JPEG 形式。
・アニメーション GIF、FLASHバナーの掲載も可能です。
※バナー広告原稿はE-mail添付にて運営事務局までお送りください。
※バナー広告のリンク先URLをご連絡ください。

（７）会期、開場時間、会場、開催形態の変更について
やむを得ない事情により学会会期、開場時間、会場、開催形態（オンライン開催等）を変更することがあります。
この変更を理由として、お申込みを取り消すことはできません。
また、学会はこの変更によって生じる一切の損失に対し責任を負わないものとします。

（８）企業活動と医療機関等の関係の透明性ガイドラインについて
製薬・医療機器企業の活動における医療機関等との関係の透明性・信頼性向上のため、医療機関および医療関係者等に対する研究費、寄付、交流等の支出に関係する情報を、製薬・医療機器企業が自社のウェブサイトで公開することに伴い、各社が当学会に対して行う学会共催費用の支払いに関し、各社が公開されることに同意します。

5．幕間広告

（1）媒体名　：幕間広告（講演会場での動画放映）

（2）募集枠　：2社

（3）広告料　：330,000円（税込）

（4）配信期間　：2027年7月1日（木）～7月2日（金）／2日間

（5）配信方法　：現地会場にて、セッション間に1日最大2回（計4回）

（6）動画長さ　：最大120秒
※各社様にてmp4形式ご作成をお願いいたします。

（7）申込方法　：学術集会ホームページ公開前のお申込みは、下記の二次元コードまたはURLよりお願いいたします。

お申込みURL：https://forms.office.com/r/XDMVf95Ljy

（8）申込締切　：2027年5月31日（月）

（9）放映のタイミング　：お申し込み時に広報を希望するセッション領域をご記入ください。可能な限り調整を行います。

（10）会期、開場時間、会場、開催形態の変更について
やむを得ない事情により学会会期、開場時間、会場、開催形態（オンライン開催等）を変更することがあります。
この変更を理由として、お申込みを取り消すことはできません。
また、学会はこの変更によって生じる一切の損失に対し責任を負わないものとします。

（11）企業活動と医療機関等の関係の透明性ガイドラインについて
製薬・医療機器企業の活動における医療機関等との関係の透明性・信頼性向上のため、医療機関および医療関係者等に対する研究費、寄付、交流等の支出に関係する情報を、製薬・医療機器企業が自社のウェブサイトで公開することに伴い、各社が当学会に対して行う学会共催費用の支払いに関し、各社が公開されることに同意します。

6．ネームストラップ広告

（1）媒体名　：当日配布用ネームカードケース、ネックストラップ

（2）募集枠　：1社

（3）広告料　：1,650,000円（税込）
※ネックストラップへ貴社名またはロゴ等を印字します。
※デザイン面、サイズはお申し込み後調整します。
※既存のストラップを提供いただける場合はご相談ください

（4）制作本数　：1,200組（予定）

（5）配布対象　：当日参加者

（6）申込方法　：学術集会ホームページ公開前のお申込みは、下記の二次元コードまたはURLよりお願いいたします。

お申込みURL：https://forms.office.com/r/XDMVf95Ljy

（7）申込締切　：2027年 2月1日（月）

（8）会期、開場時間、会場、開催形態の変更について
やむを得ない事情により学会会期、開場時間、会場、開催形態（オンライン開催等）を変更することがあります。
この変更を理由として、お申込みを取り消すことはできません。
また、学会はこの変更によって生じる一切の損失に対し責任を負わないものとします。

（9）企業活動と医療機関等の関係の透明性ガイドラインについて
製薬・医療機器企業の活動における医療機関等との関係の透明性・信頼性向上のため、医療機関および医療関係者等に対する研究費、寄付、交流等の支出に関係する情報を、製薬・医療機器企業が自社のウェブサイトで公開することに伴い、各社が当学会に対して行う学会共催費用の支払いに関し、各社が公開されることに同意します。

7．コングレスバッグ、フライヤー広告

（1）媒体名　：当日配布用コングレスバッグ
およびフライヤー封入

（2）募集枠　：1社

（3）広告料　：2,200,000円（税込）

※貴社名またはロゴ等を印字します。
※デザイン面、サイズはお申し込み後調整します。
※フライヤーは現物をご支給ください（A4サイズ以下）。
※フライヤーは2種までお受けいたします。
※フライヤーの封入は運営側で行います。
※既存のコングレスバックを提供いただける場合はご相談ください。

（4）制作数　：1,200個（予定）

（5）配布対象　：当日参加者

（6）申込方法　：学術集会ホームページ公開前のお申込みは、下記の
二次元コードまたはURLよりお願いいたします。

お申込みURL：https://forms.office.com/r/XDMVf95Ljy

（6）申込締切　：2027年 2月1日（月）

（7）会期、開場時間、会場、開催形態の変更について

やむを得ない事情により学会会期、開場時間、会場、開催形態（オンライン開催等）を変更することがあります。
この変更を理由として、お申込みを取り消すことはできません。
また、学会はこの変更によって生じる一切の損失に対し責任を負わないものとします。

（8）企業活動と医療機関等の関係の透明性ガイドラインについて

製薬・医療機器企業の活動における医療機関等との関係の透明性・信頼性向上のため、医療機関および医療関係者等に対する研究費、寄付、交流等の支出に関係する情報を、製薬・医療機器企業が自社のウェブサイトで公開することに伴い、各社が当学会に対して行う学会共催費用の支払いに関し、各社が公開されることに同意します。

8.寄付

（１）寄附金の目的：第81回日本食道学会学術集会の準備、運営に関する経費

（２）寄付金の名称：第81回日本食道学会学術集会　寄付金

（３）寄付金目標額：5,000,000 円

（４）対　　象　　先：日本製薬団体連合会、医療機器メーカー　等

（５）募 集 期 間：2026年7月1日（水）　～　2027年6月30日（水）

（６）お申込み方法：学術集会ホームページ公開前のお申込みは、下記の
二次元コードまたはURLよりお願いいたします。

お申込みURL：https://forms.office.com/r/ig5QtFm1VW

（７）税法上の取り扱い：税法上の免税措置はございません。

（８）お問い合わせ先：

■ 運 営 事 務 局：日本コンベンションサービス株式会社
〒100-0013 東京都千代田区霞が関1-4-2
大同生命霞が関ビル14階
E-mail: 81jes@convention.co.jp